Impugnature a ripresa• con cuscinetto assiale e foro filettato
EH 24420.

Descrizione prodotto

Vantaggi dei cuscinetti assiali:
- Doppia forza utile a parità di impugnatura grazie alla riduzione degli attriti.
- Stringendo la leva il collare non ruota evitando rigature del pezzo.
- Possibilità di usare tiranti più piccoli a parità di forza.

Materiale

Leva
- Zinco pressofuso, plastificato, arancio, simile a RAL 2004, finitura opaca
- Zinco pressofuso, plastificato nero opaco, simile a RAL 9005

Perno filettato
- Acciaio, nitrurato, nero

Mozzo
- Acciaio, nitrurato, nero

Funzionamento

Tirando la leva si disinnesta la dentatura, permettendo di orientare liberamente la leva. Rilasciando la leva, la molla interna reinnesta la dentatura.

Disegno

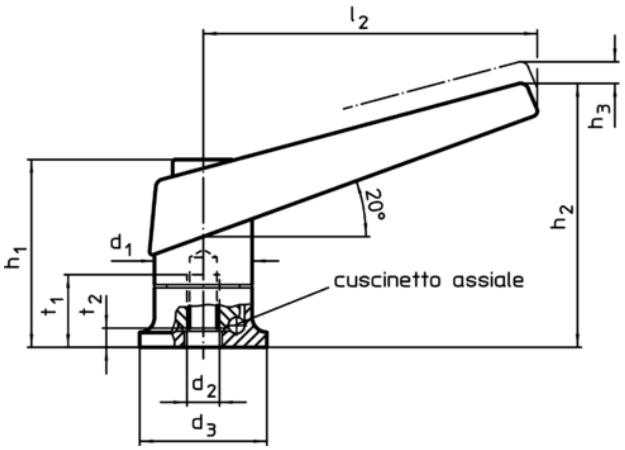

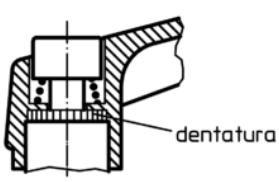

Caratteristiche

Dimensioni										Cod.
d_1	d_2	d_3	h_1	h_2	h_3	l_2	t_1 min.	t_2	[g]	
				[mm]						
arancio										
18	M 6	24	34,5	50	3,0	62	12,5	5,0	99	24420.0010
22	M 8	25	39,5	56	3,5	74	14,0	4,2	140	24420.0110
25	M10	30	46,5	66	4,0	89	18,0	5,4	207	24420.0210
30	M12	35	56,5	82	5,0	108	26,5	6,6	359	24420.0310
nero										
18	M 6	24	34,5	50	3,0	62	12,5	5,0	99	24420.0012
22	M 8	25	39,5	56	3,5	74	14,0	4,2	140	24420.0112
25	M10	30	46,5	66	4,0	89	18,0	5,4	207	24420.0212
30	M12	35	56,5	82	5,0	108	26,5	6,6	359	24420.0312
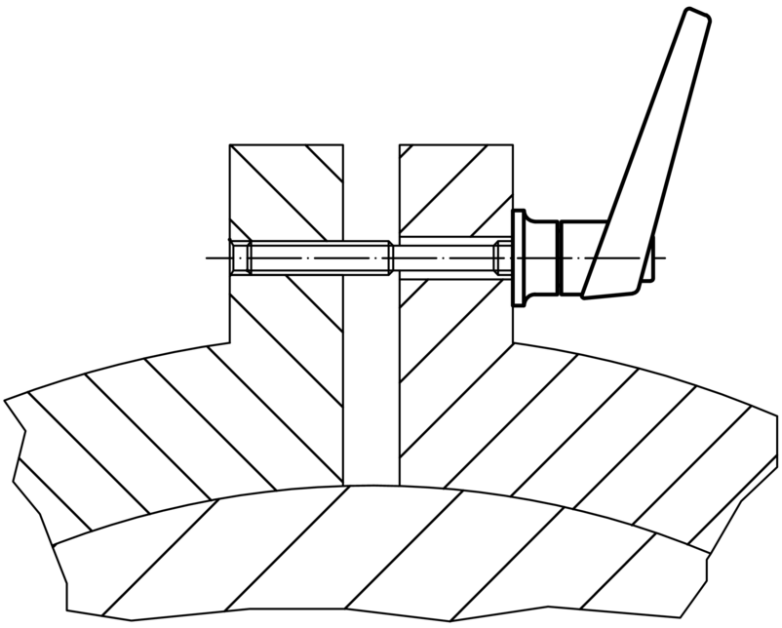
Esempio di applicazione