Staffe di bloccaggio a scatto• bifrontali

EH 24100.

Descrizione prodotto

Utilizzabili come chiusure per porte, cassetti e movimentazioni.
Queste staffe hanno posizione fisse di bloccaggio a 4 x 90°.

Materiale

Leva
- Zinco pressofuso, argento simile a RAL9006
- Zinco pressofuso, nero simile a RAL 9005

Mozzo
- Metallo sinterizzato

Vite
- Acciaio inox A2 (ISO 10642)

Disegno

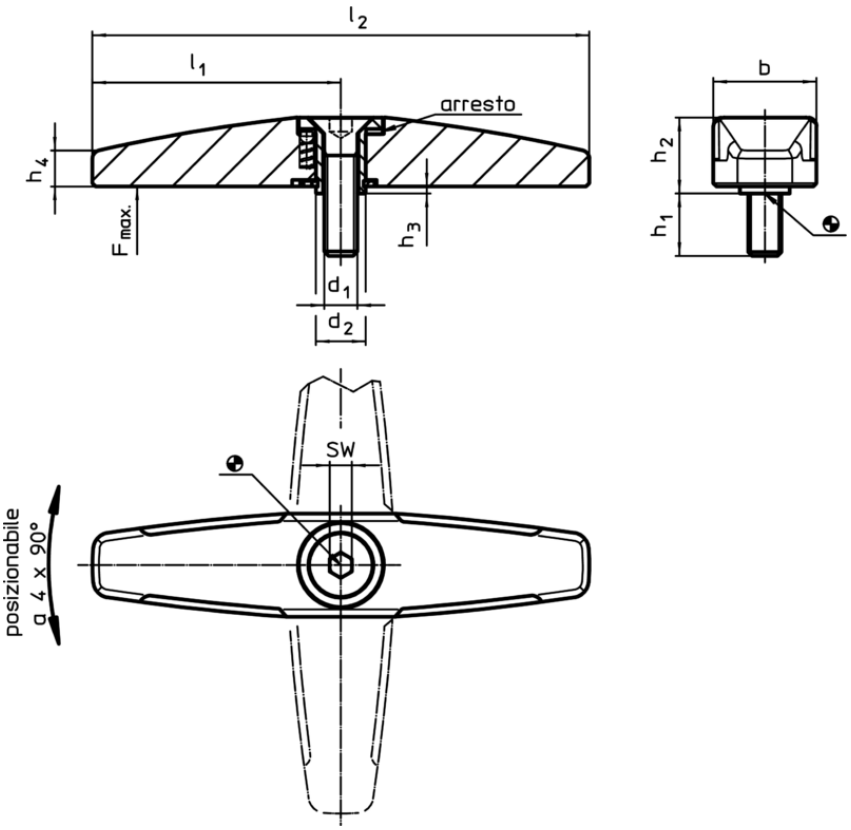

Caratteristiche

Dimensioni									SW	Carico max.		Cod.
d_1	d_2	l_1	l_2	b	h_1	h_2	h_3	h_4	[mm]	[N]	[g]	
argento												
M6	9	45	90	19,0	12	13,3	0,8	6,5	4	500	93	24100.0601
M8	14	65	130	25,2	14	15,8	0,8	9,0	5	1000	220	24100.0651
nero												
M6	9	45	90	19,0	12	13,3	0,8	6,5	4	500	93	24100.0602
M8	14	65	130	25,2	14	15,8	0,8	9,0	5	1000	220	24100.0652
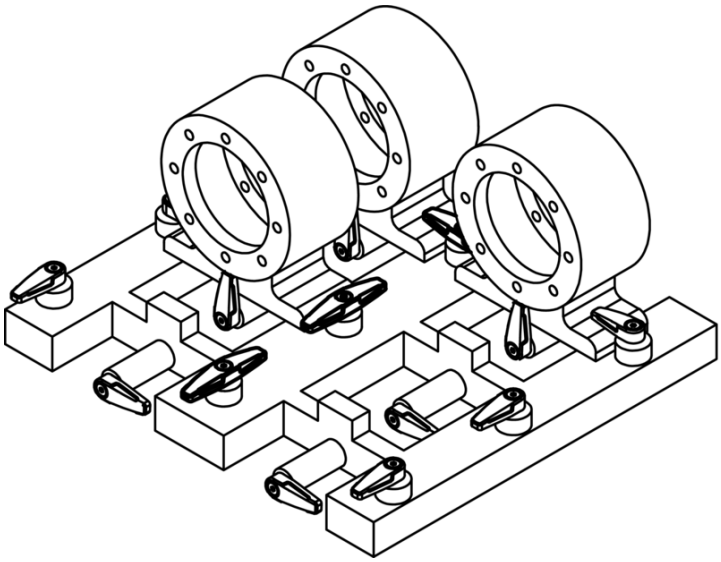
Esempio di applicazione