Staffe di bloccaggio a scatto• singolo lato

EH 24100.

Descrizione prodotto

Utilizzabili come chiusure per porte, cassetti e movimentazioni.
Queste staffe hanno posizione fisse di bloccaggio a 4 x 90°.

Materiale

Leva
- Zinco pressofuso, argento simile a RAL9006
- Zinco pressofuso, nero simile a RAL 9005

Mozzo
- Metallo sinterizzato

Vite
- Acciaio inox A2 (ISO 10642)

Disegno

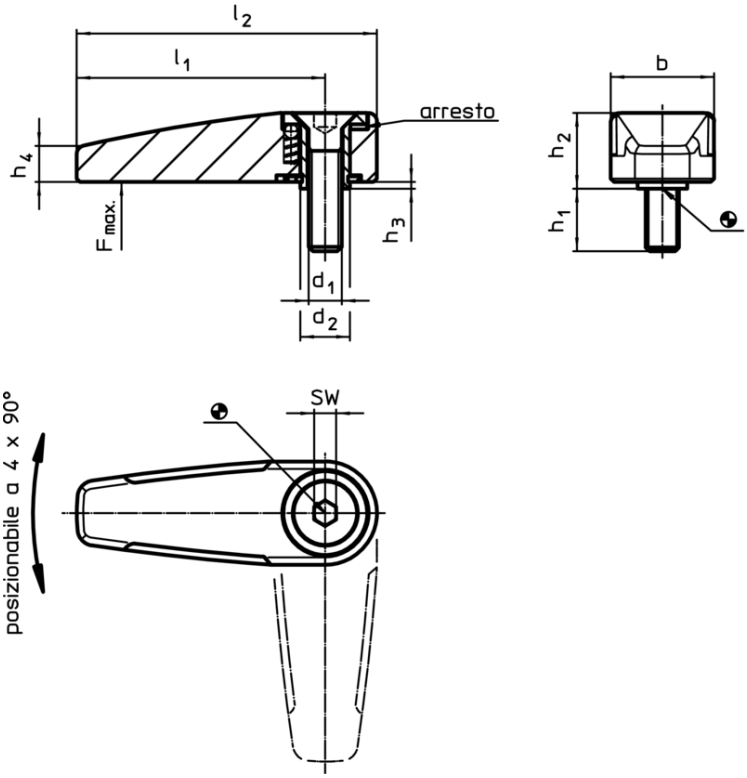

Caratteristiche

	Dimensioni								SW	Carico max.		Cod.
	d_1	d_2	l_1	l_2	b	h_1	h_2	h_3	h_4				
	[mm]									[mm]	[N]	[g]	
argento													
M6	9	45	55	19,0	12	13,3	0,8	6,5	4	500	59	**24100.0101**
M8	14	65	78	25,2	14	15,8	0,8	9,0	5	1000	136	**24100.0151**
nero												
M6	9	45	55	19,0	12	13,3	0,8	6,5	4	500	59	**24100.0102**
M8	14	65	78	25,2	14	15,8	0,8	9,0	5	1000	136	**24100.0152**
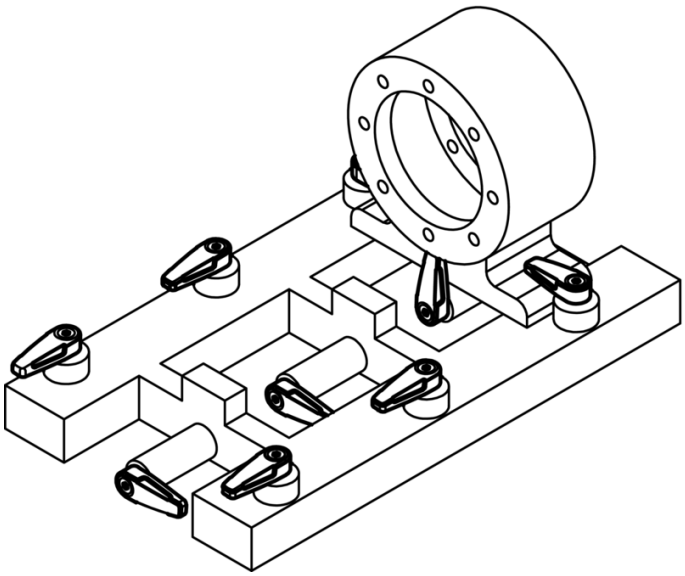
Esempio di applicazione