Chiavette
EH 23110.

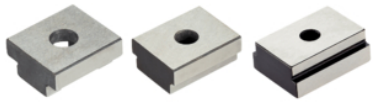

Descrizione prodotto

Per posizionare attrezzature su macchine munite di cave a T DIN 650.

Materiale

- Acciaio cementato, brunito e rettificato

Maggiori informazioni

Riferimenti

Per Grand. 20 vedere 23130.0020

Disegno

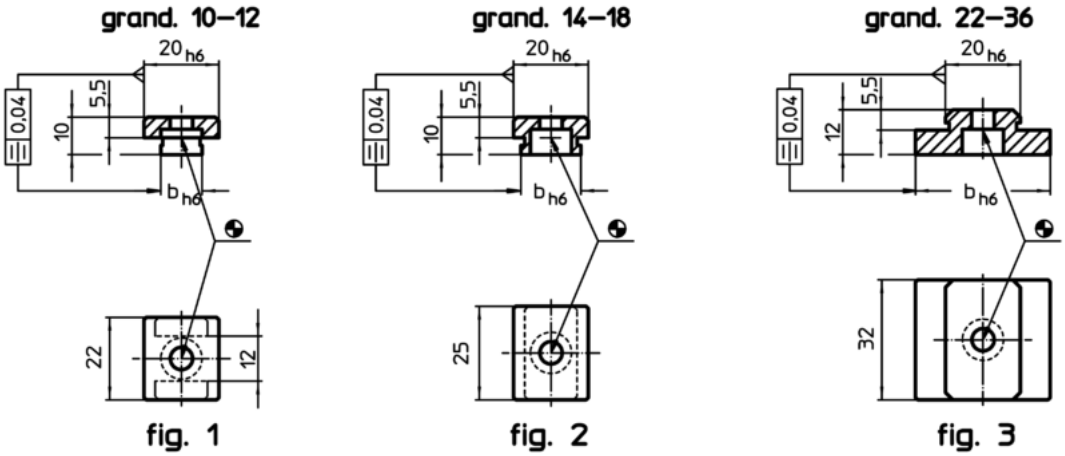

Caratteristiche

Dim. cava macchina b h6 [mm]	Per viti ISO 4762 [mm]	[g]	Cod.
Grand. 10-12 – Fig. 1			
10	M6	17	23110.0010
12	M6	18	23110.0012
Grand. 14-18 – Fig. 2			
14	M6	26	23110.0014
16	M6	28	23110.0016
18	M6	29	23110.0018
Grand. 22-36 – Fig. 3			
22	M6	53	23110.0022
24	M6	60	23110.0024
28	M6	62	23110.0028
36	M6	80	23110.0036
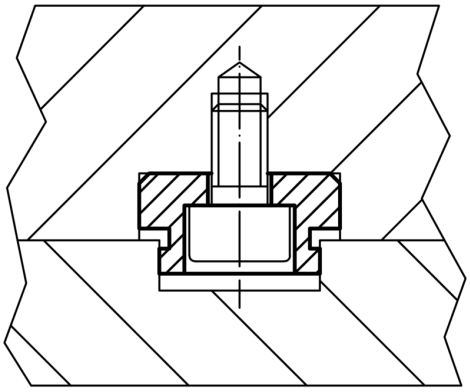
Esempio di applicazione