Gruppo rondelle sferiche / rosette coniche • analogo a DIN 6319
EH 23050.

Descrizione prodotto

Si tratta di una unita' compatta che riunisce rondella sferica e rosetta conica con i seguenti vantaggi e caratteristiche:
- sicurezza di funzionamento
- unita' completa, non separabile accidentalmente
- montaggio rapido e razionale
- stoccaggio facilitato
- oscillazione max. 4°.

Materiale

Rosetta conica
- Acciaio, bonificato
- Acciaio inox 1.4305

Rondella sferica
- Acciaio bonificato e temprato
- Acciaio inox 1.4305

Disegno

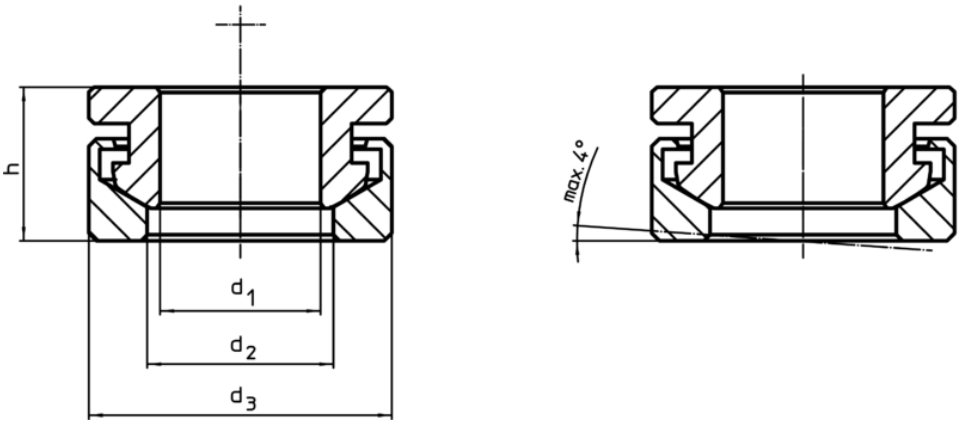

Caratteristiche

Dimensioni				Per viti d_6		Carico solo statico[1] max.		Cod.
d_1 H13	d_2	d_3	h					
[mm]				[mm]		[kN]	[g]	
Acciaio								
6,4	7,4	13	7,0	6	M 6	9	4	23050.0506
8,4	9,7	17	8,5	8	M 8	17	9	23050.0508
10,5	12,0	21	10,4	10	M10	26	17	23050.0510
13,0	14,8	25	13,1	12	M12	38	34	23050.0512
17,0	19,7	32	17,0	16	M16	73	61	23050.0516
21,0	24,6	40	20,3	20	M20	117	112	23050.0520
Acciaio inox								
6,4	7,4	13	7,0	6	M 6	9	4	23050.0556
8,4	9,7	17	8,5	8	M 8	17	9	23050.0558
10,5	12,0	21	10,4	10	M10	26	17	23050.0560
13,0	14,8	25	13,1	12	M12	38	34	23050.0562
17,0	19,7	32	17,0	16	M16	73	61	23050.0566
21,0	24,6	40	20,3	20	M20	117	112	23050.0570

[1] I valori di carico indicati non valgono per l'esecuzione in acciaio inox.
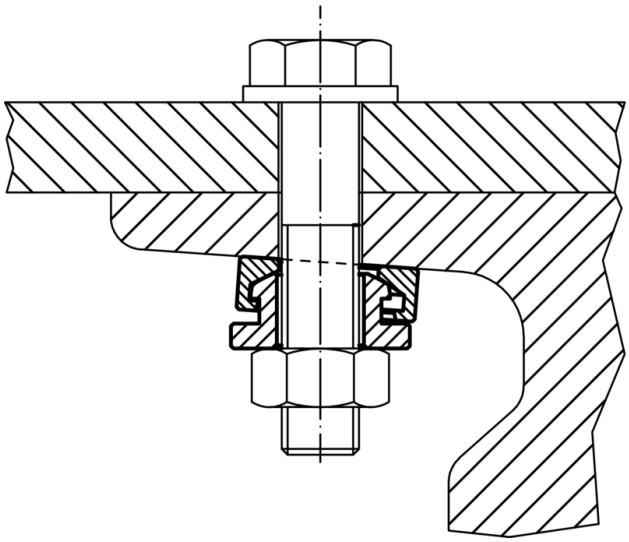
Esempio di applicazione