Otturatori compatti• con colletto esagonale con impugnatura a T
EH 22110.

Descrizione prodotto

Questi otturatori vengono utilizzati per posizionamenti ripetibili di tavole girevoli o cursori.
Utilizzo semplice, ad esempio quando si usano i guanti di sicurezza, con una forza di rilascio superiore.
Le esecuzioni con e senza arresto hanno le medesime dimensioni.
Lo scarico del filetto ne consente l'avvitamento totale.

Materiale

Corpo
- Acciaio, brunito
- Acciaio inox 1.4305

Puntale
- Acciaio, temperato
- Acciaio inox 1.4305, nichelato

Pomello
- Plastica PA 6, nero, opaco

Assemblaggio

La lunghezza del filetto può essere adattata con gli appositi anelli distanziali (EH 22120.).

Maggiori informazioni

Note

Pomello non smontabile.
Il controdado è da ordinarsi separatamente.

Altri prodotti

- Flange, in zinco pressofuso, per otturatori
- Boccole di montaggio, per otturatori ed arresti
- Anelli distanziali, per otturatori

Disegno

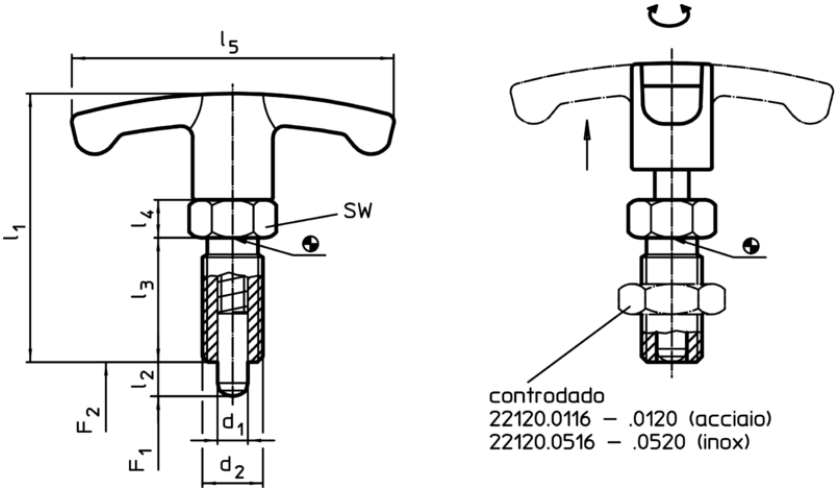

Caratteristiche

Dimensioni							SW	Spinta[1]					Cod.
d_1 -0,02 -0,04	l_2	d_2	l_1	l_3	l_4	l_5		F_1 ~	F_2 ~	min.	max.		
[mm]							[mm]	[N]		[°C]		[g]	
Acciaio													
6	**6**	M12 x 1,5	48	22	6	54	14	6,5	19	-30	80	31	**22110.0820**
6	**9**	M12 x 1,5	48	22	6	54	14	6,0	25	-30	80	32	**22110.0822**
8	**8**	M16 x 1,5	59	26	8	59	17	8,5	26	-30	80	64	**22110.0824**
8	**12**	M16 x 1,5	59	26	8	59	17	8,5	28	-30	80	65	**22110.0826**
10	**12**	M16 x 1,5	59	26	8	59	17	9,5	38	-30	80	66	**22110.0828**
12	**15**	M20 x 1,5	68	33	10	59	22	11,5	40	-30	80	121	**22110.0830**

[1] Valori medi statistici

Dimensioni							SW	Spinta[1]					Cod.
d_1 -0,02 -0,04	l_2	d_2	l_1	l_3	l_4	l_5		F_1 ~	F_2 ~	min.	max.		
[mm]							[mm]	[N]		[°C]		[g]	
Acciaio inox													
6	**6**	M12 x 1,5	48	22	6	54	14	6,5	19	-30	80	31	22110.0920
6	**9**	M12 x 1,5	48	22	6	54	14	6,0	25	-30	80	32	22110.0922
8	**8**	M16 x 1,5	59	26	8	59	17	8,5	26	-30	80	64	22110.0924
8	**12**	M16 x 1,5	59	26	8	59	17	8,5	28	-30	80	65	22110.0926
10	**12**	M16 x 1,5	59	26	8	59	17	9,5	38	-30	80	66	22110.0928
12	**15**	M20 x 1,5	68	33	10	59	22	11,5	40	-30	80	121	22110.0930

[1] Valori medi statistici

Accessori

	Dimensioni d_2 [mm]	Dimensione chiave [mm]	[g]	Cod.
Controdado ISO 8675 (DIN 439) per le seguenti dimensioni, Acciaio				
	M12 x 1,5	18	7,4	22120.0116
	M16 x 1,5	24	18,0	22120.0118
	M20 x 1,5	30	32,0	22120.0120
Controdado ISO 8675 (DIN 439) per le seguenti dimensioni, Acciaio inox				
	M12 x 1,5	18	7,4	22120.0516
	M16 x 1,5	24	18,0	22120.0518
	M20 x 1,5	30	32,0	22120.0520
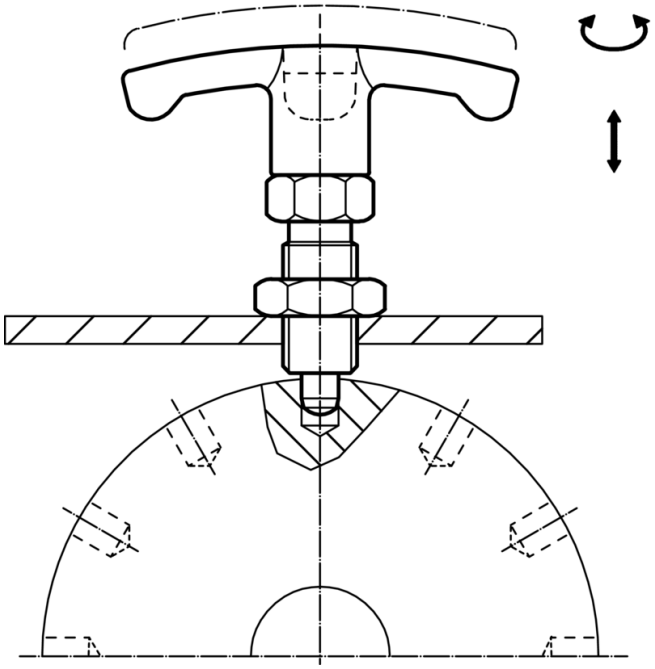
Esempio di applicazione