Sostegni• per posizionatori
EH 22082.

Descrizione prodotto

I supporti vengono utilizzati per montare i posizionatori, lisci, con collare (EH 22080) lateralmente.

Materiale

- Zinco pressofuso, nichelato

Assemblaggio

Le versioni di sinistra e destra (figura 1 / figura 3) sono fissate utilizzando una sola vite e sono anche dotate di un dispositivo di blocco anti-rotazione.

Maggiori informazioni

Riferimenti

Adatto per posizionatori, lisci, con colletto e sfera (EH 22080.)

Disegno

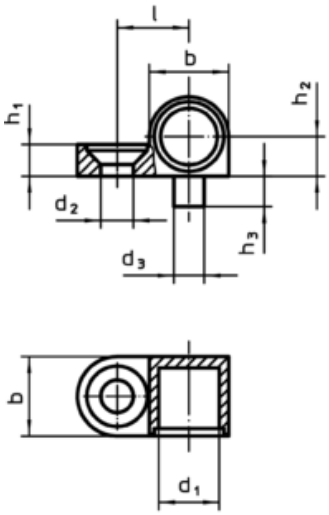

fig. 1

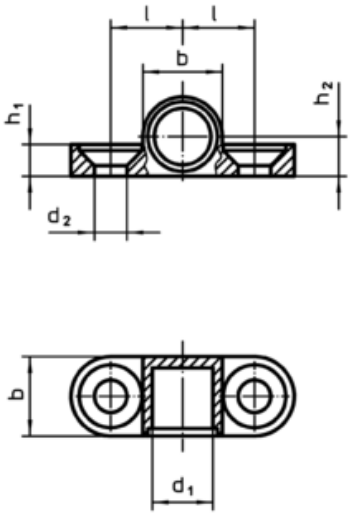

fig. 2

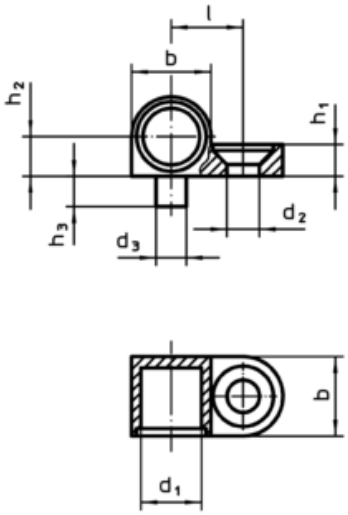

fig. 3

Caratteristiche

Dimensioni								Vite corrisp.		Cod.
d_1	d_2	d_3 -0,05	b	h_1	h_2 ±0,05	h_3	l ±0,05			
[mm]								[mm]	[g]	
sinistra – Fig. 1										
6	3,2	3	8,5	3,2	4,25	3	7,5	M3	3	22082.0006
8	4,3	4	10,5	4,2	5,25	4	9,5	M4	5	22082.0008
bifrontali – Fig. 2										
6	3,2	–	8,5	3,2	4,25	–	7,5	M3	4	22082.0106
8	4,3	–	10,5	4,2	5,25	–	9,5	M4	6	22082.0108
destro – Fig. 3										
6	3,2	3	8,5	3,2	4,25	3	7,5	M3	3	22082.0206
8	4,3	4	10,5	4,2	5,25	4	9,5	M4	5	22082.0208
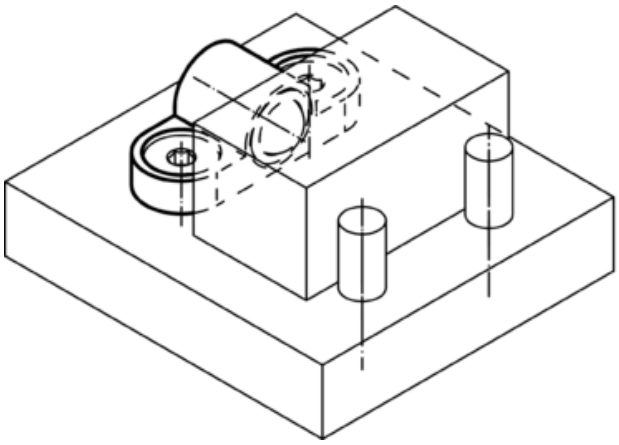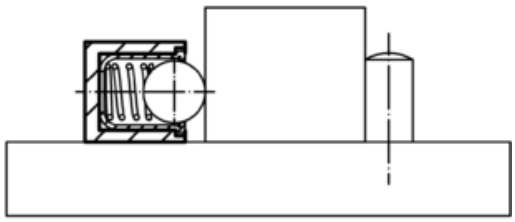
Esempio di applicazione