Multi-Vice• MS 125
EH 1700.

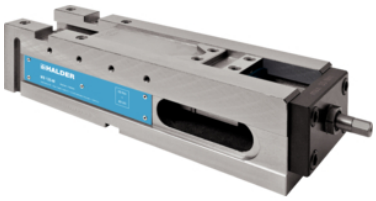

Descrizione prodotto

Campo di applicazione:
- Può essere applicata orizzontalmente e verticalmente - quindi adatto per fresatrici CNC verticali e orizzontali
- Possibilità di serraggio convenzionale, con gripper di serraggio o sistemi con spinta verticale
- MS 125-S - ideale per l'utilizzo su centri di lavoro a cinque assi
- Serraggio di pezzi grezzi, tagliati e sagomati grazie alla penetrazione dei perni induriti e sostituibili
- Con le ganasce di supporto, pezzi grezzi in materiali eterogenei, o con geometrie complesse, possono essere fissati in modo sicuro ed economico

Caratteristiche del prodotto:
- Elevata versatilità - il sistema di serraggio modulare combina praticamente tutte le possibilità dei nostri modelli "provato e testato"
- Perno con intensificazione della forza - la forza di chiusura non decresce
- Ampia corsa di serraggio per il bloccaggio sicuro dei pezzi grezzi
- Extracorsa di serraggio di 8 mm con sistema di chiusura con componente verticale, 3 mm con i gripper
- Serraggio con chiave dinamometrica (max. 30 Nm) - questo rende possibile lavorare sulla tavola con un serraggio sempre favorevole

La fornitura comprende:
- 1 morsa ad alta forza senza ganasce
- 1 set di bloccaggi laterali
- 3 chiavi di serraggio
- Inserto esagonale per chiave dinamometrica 3/8"

Le ganasce sono da ordinare separatamente.

Materiale

- Ghisa sferoidale (GGG 60)

Disegno

fig. 1

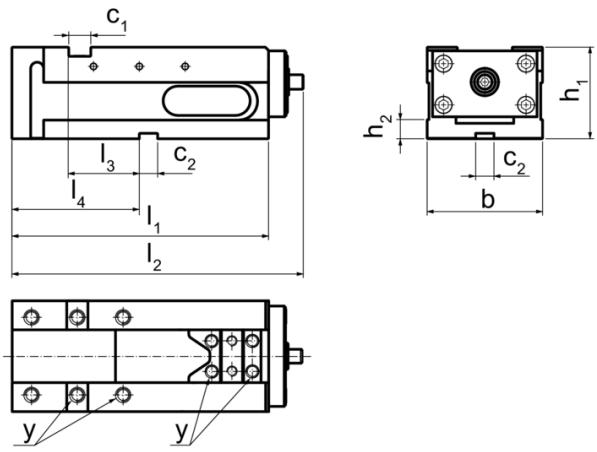

fig. 2

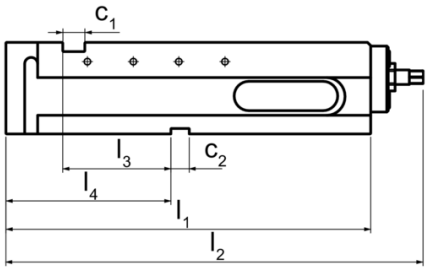

fig. 3

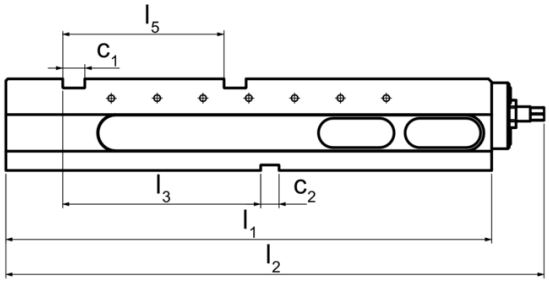

Caratteristiche

Larghezza ganascia	Dimensioni											Coppia di serraggio max.	Forza di bloccaggio max.		Cod.
	b	l_1	l_2	l_3	l_4	l_5	h_1	h_2	c_1	c_2	y				
[mm]	[mm]											[Nm]	[kN]	[kg]	
MS 125-S – Fig. 1															
125	126	280	318	77	139	–	100	21	24	20	M12	30	40	18	1700.100
MS 125-M – Fig. 2															
125	126	398	455	118	180	–	100	21	24	20	M12	30	40	30	1700.200
MS 125-L – Fig. 3															
125	126	530	587	216	–	176	100	21	24	20	M12	30	40	38	1700.300