Prismi

EH 1048.200 - EH 1148.300

Descrizione prodotto

Materiale

- Acciaio temprato e rettificato

Disegno

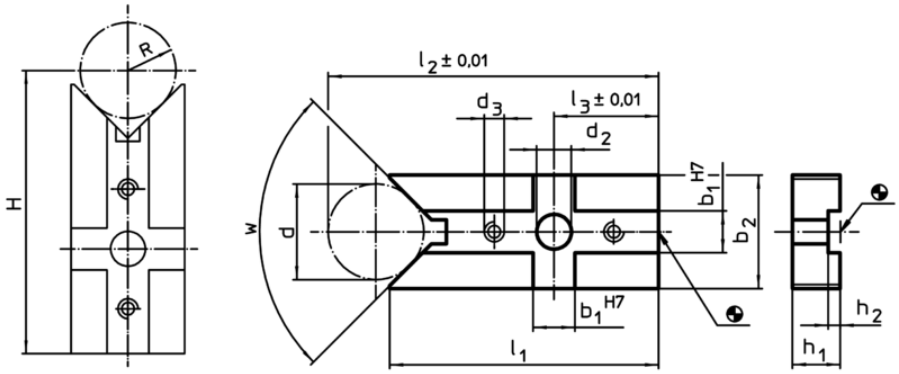

H = (R*1,414) + 49,497 [1048.200]
H = (R*1,414) + 48,996 [1048.300]
H = (R*1,155) + 77,025 [1148.000]
H = (R*1,155) + 81,204 [1148.100]
H = (R*1,414) + 72,872 [1148.200]
H = (R*1,414) + 73,159 [1148.300]

Caratteristiche

Sistema	Dimensioni												w		Cod.
	b_1	d	b_2	d_2	d_3	l_1	l_2	l_3	h_1	h_2	d min.	d max.			
	[mm]													[g]	
V40	10	20	25	6,6	M4	60	73,64	20	10	2,6	8	25	90°	94	1048.200
V40	10	30	38	6,6	M4	66	85,21	20	10	2,6	8	44	90°	158	1048.300
V70	14	32	38	13,0	M6	87	111,50	35	16	4,0	18	66	120°	330	1148.000
V70	14	62	68	13,0	M6	100	148,00	35	16	4,0	18	126	120°	690	1148.100
V70	14	32	38	13,0	M6	90	111,50	35	16	4,0	14	44	90°	325	1148.200
V70	14	62	68	13,0	M6	104	148,00	35	16	4,0	14	83	90°	695	1148.300
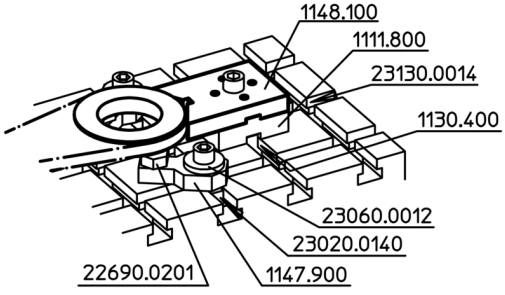
Esempio di applicazione